BLOCCO DI ANCORAGGIO CONDOTTA
scala 1:25

PIANTA

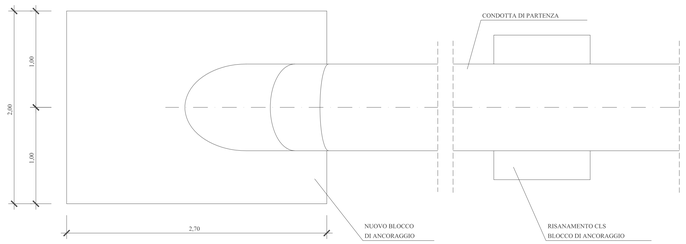

PROSPETTO

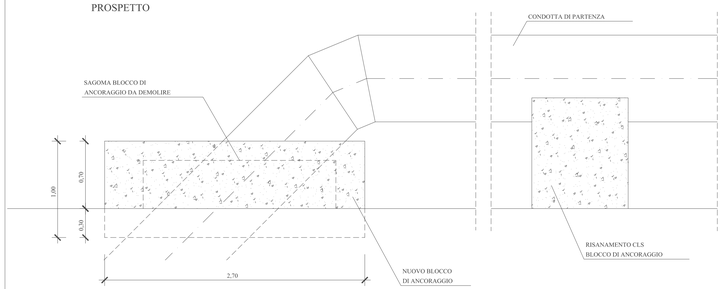

RICOSTRUZIONE PASSERELLA SU VASCA IN C.A.
scala 1:20

PIANTA

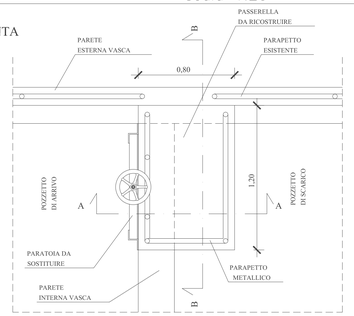

SEZIONE A-A

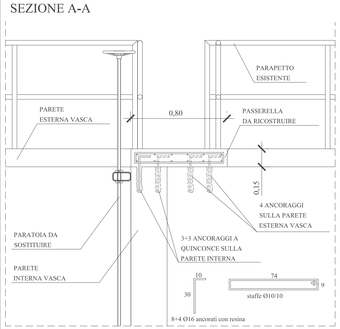

SEZIONE B-B

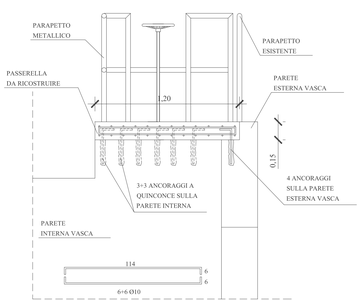

CARPENTERIA ED ARMATURA BLOCCO DI ANCORAGGIO
scala 1:20

SEZIONE ORIZZONTALE

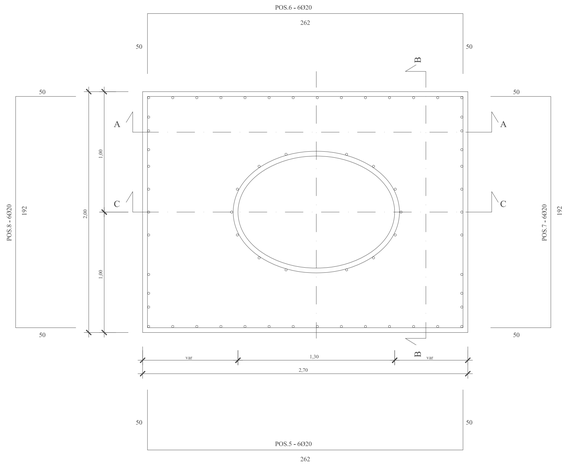

SEZIONE A-A

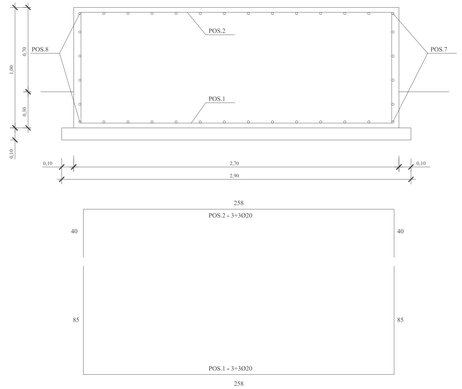

SEZIONE B-B

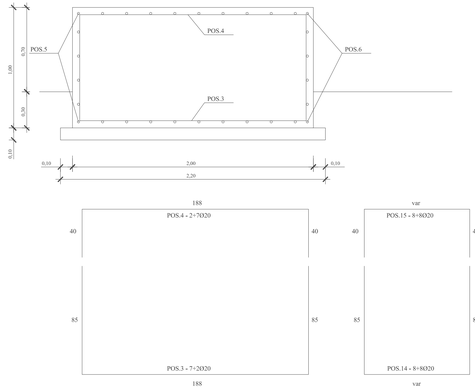

PIANTA ARMATURE Q=+1.00

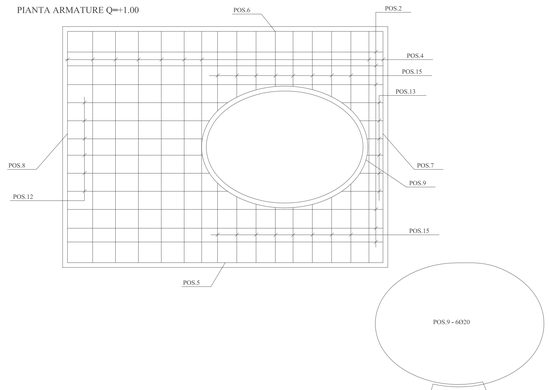

SEZIONE C-C

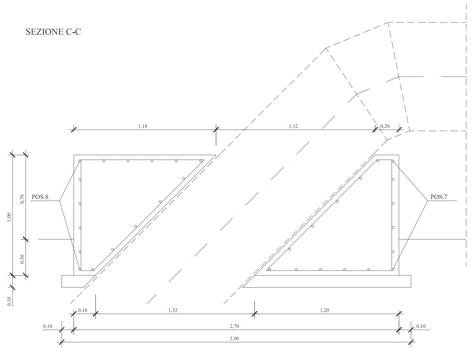

PIANTA ARMATURE Q=0.00

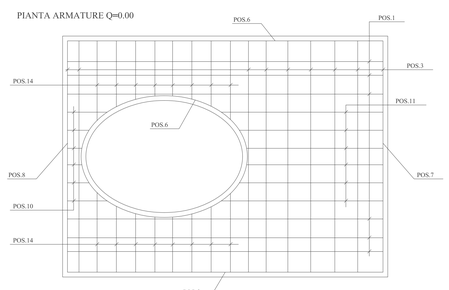

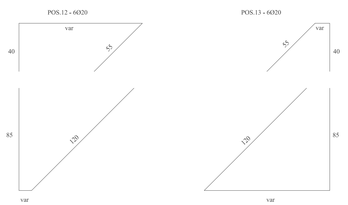

Consorzio di Bonifica Vulture - Alto Bradano
- Gaudiano di Lavello -

REGIONE BASILICATA

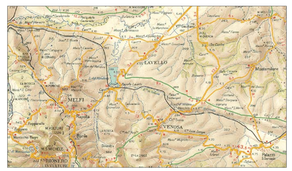

LAVORI DI ADEGUAMENTO, RISTRUTTURAZIONE ED EFFICENTAMENTO
DEGLI IMPIANTI DI SOLLEVAMENTO DELLA VASCA N. 2 E VASCA N. 4
IN AGRO DI MELFI E SISTEMI DI ADDUZIONE AD ESSI CONNESSI

PROGETTO ESECUTIVO

ALL. B.3.5	VASCA N. 4 BLOCCO DI ANCORAGGIO CONDOTTA E PASSERELLA SU VASCA IN C.A.	Data: LUGLIO 2014 Agg. Agg. Scala: 1:25-1:20

Progetto e Coordinamento Sicurezza in fase di Progettazione

OPERE CIVILI: ing. Graziano COSENTINO (coordinatore)
IMPIANTI: ing. Antonio SENISE

Il Responsabile del Procedimento